CM1110



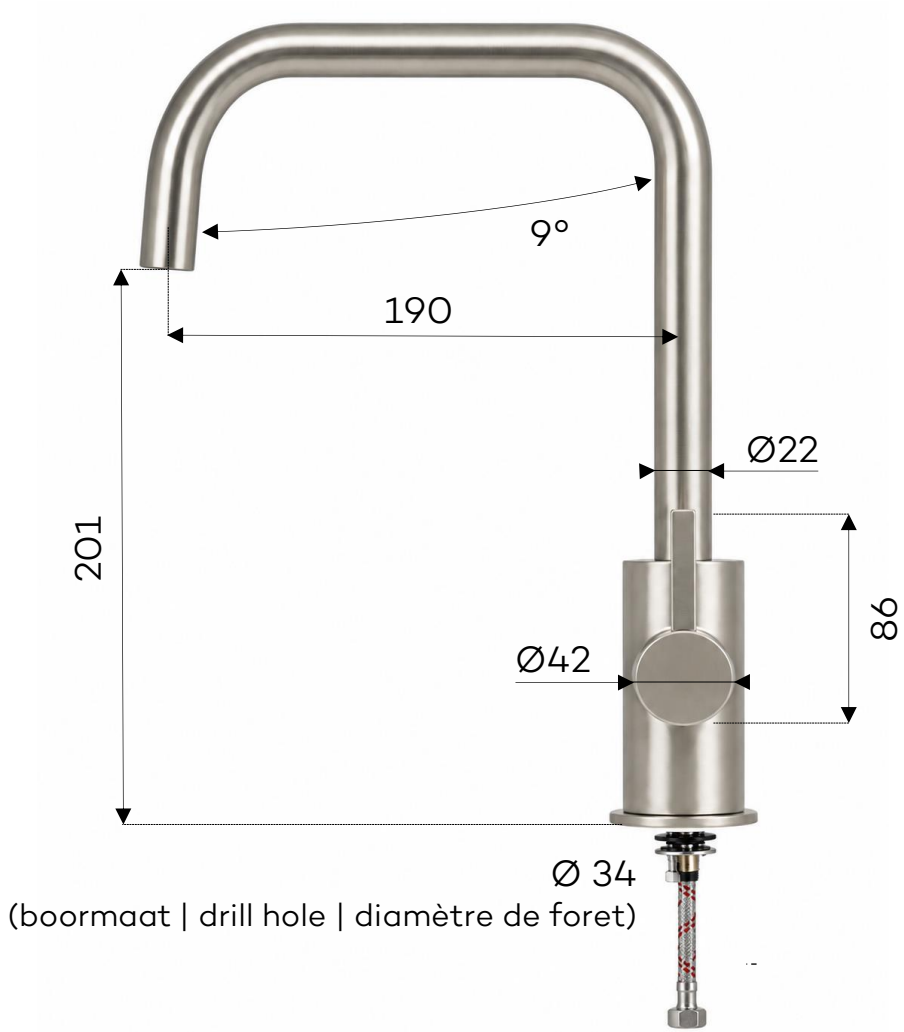

(boormaat | drill hole | diamètre de foret)