CM1232
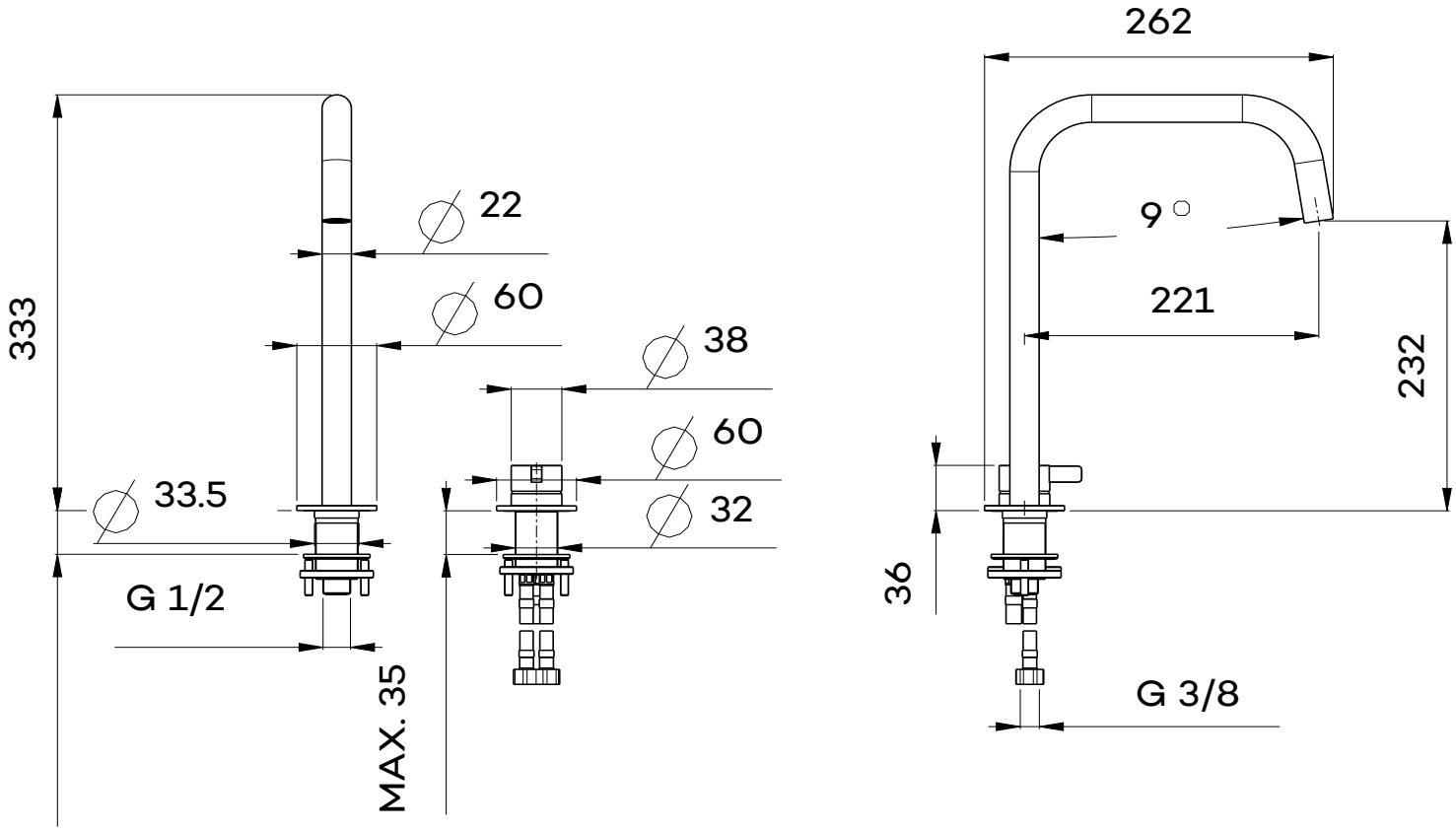
Wastafelmengkraan (2-gats) met draaibare uitloop (high)