LVS1
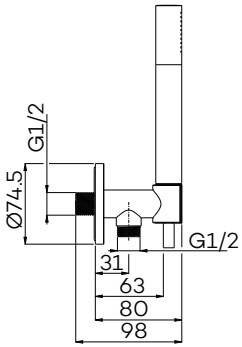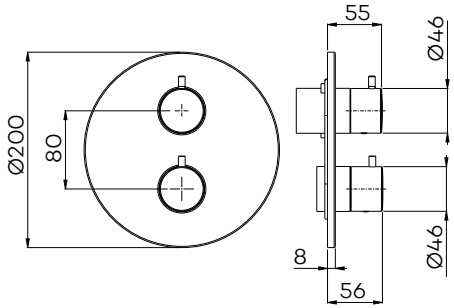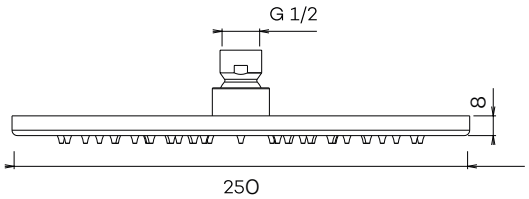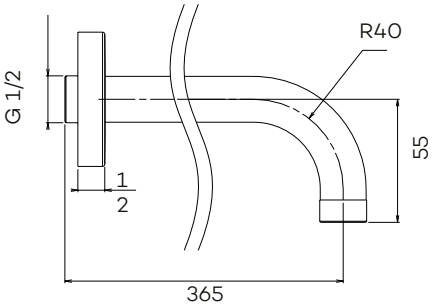
Lagoo Voordeel Set: thermostatische douche set met 2-weg stop/omstel (afbouwdelen)